Дата 27/9/2016
Клиент
Ссылка
Предложение

Испаритель
Модель: BC401E60HS

Мощность	kW	6,9
T воздуха на входе	°C	0,0
T воздуха на выходе	°C	-4
Относительная влажность на входе	%	85
Хладагент		R404A
T испарения	°C	-10,0
переохлаждение	K	2,0
Перегрев	K	5,0
Расход воздуха	m³/h	3500
Длина факела	m	17
количество и диаметр вентиляторов	mm	1 x 400
Эл. подключение		220V/N.A./50Hz
Скорость вентилятора	1/min	1350
Потребляемая мощность Вентилятора (*)	W	1 x 190
Максимальная потребляемая мощность	W	1 x 190
Максимальный рабочий ток	A	0,9
Площадь поверхности	m²	23,5
Внутренний объём труб	dm³	8,4
Шаг оребрения	mm	6
Масса	kg	57
Соединение вход	mm	1 x 12
Соединение выход	mm	1 x 22
Материал труб		Медь
Материал оребрения		Алюминий
Габаритные размеры		
Длина	mm	960
Ширина	mm	674
Высота	mm	615
Макс. рабочее давление	bar	30

Примечание:
*Потребляемый ток вентиляторов может отличаться из-за температуры воздуха

Базовая цена 848,00 ^ (EUR)
(Актуальность цены уточняйте у менеджеров по телефону +7 (495) 755-75-14)

Опции:

общая цена **848,00** ^ (EUR)
Скидка 0,0 %
Итого **848,00** ^ (EUR)

BC401E60HS

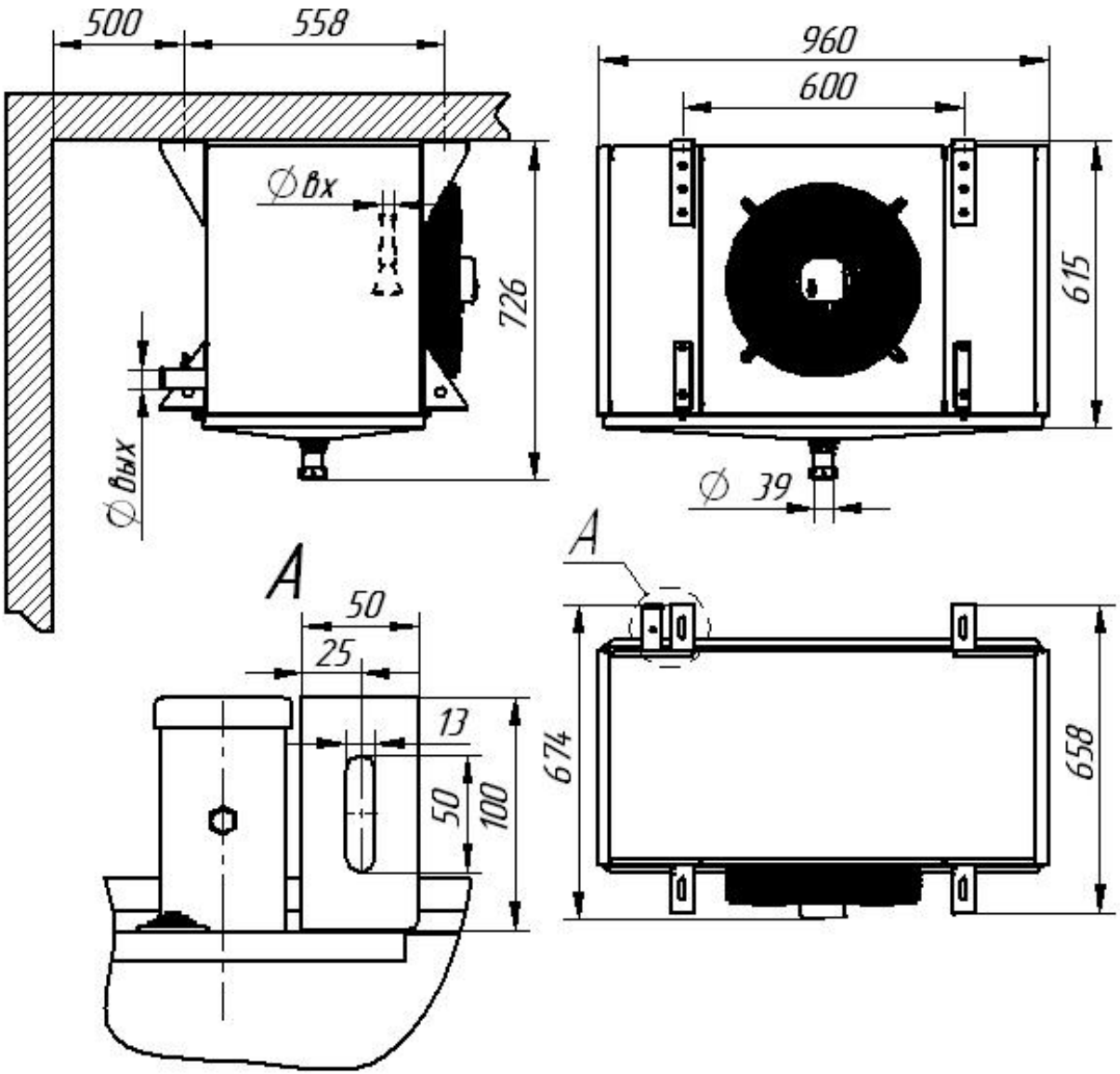

LAMEL